SPECIFICATION APPLIED

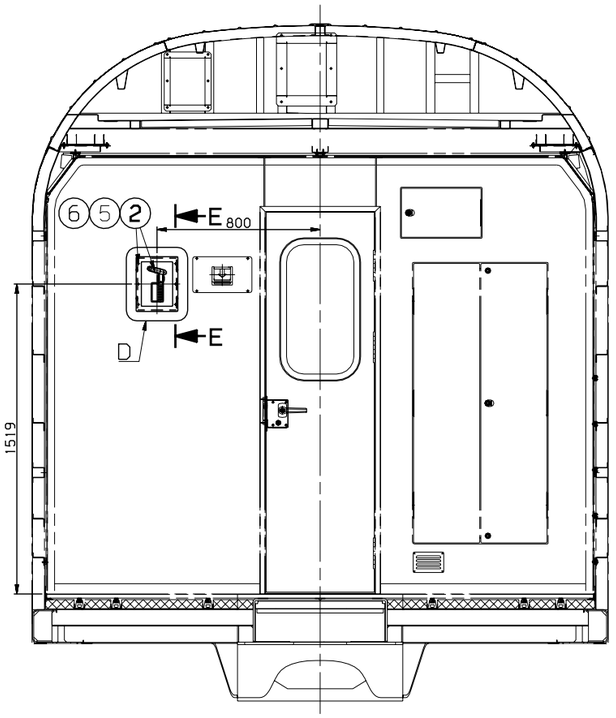

VIEW A-A

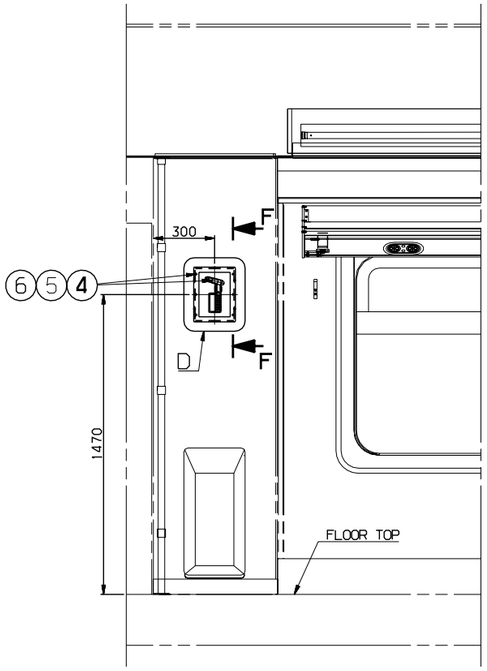

VIEW B-B

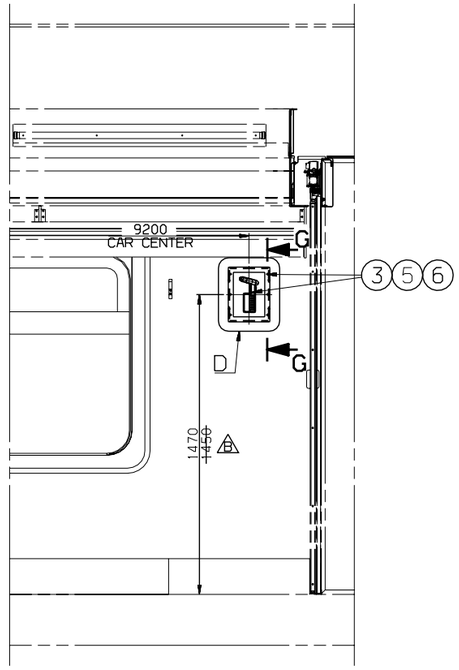

VIEW C-C

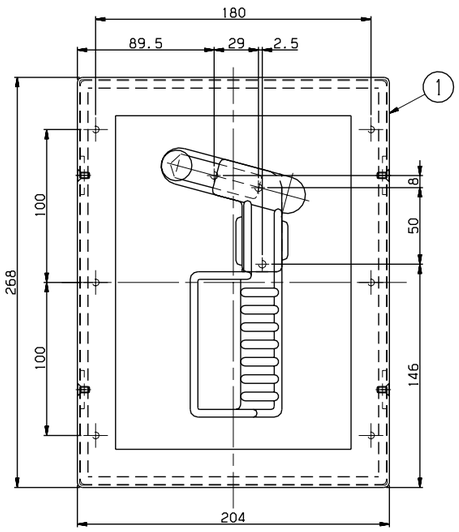

DETAIL D
SCALE=1/2

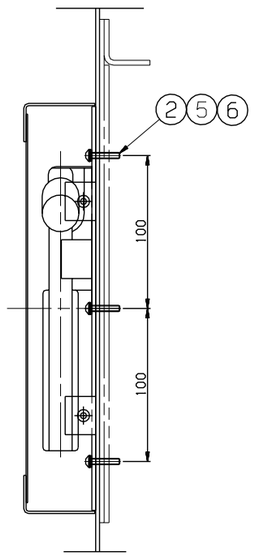

SECTION E-E
SCALE=1/2

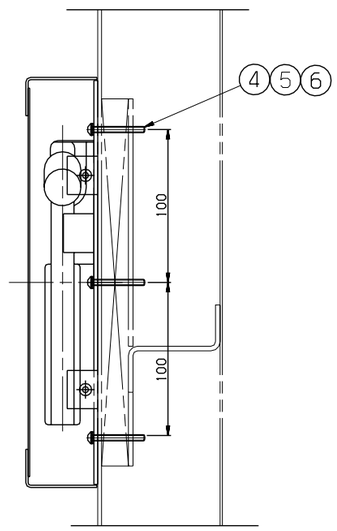

SECTION F-F
SCALE=1/2

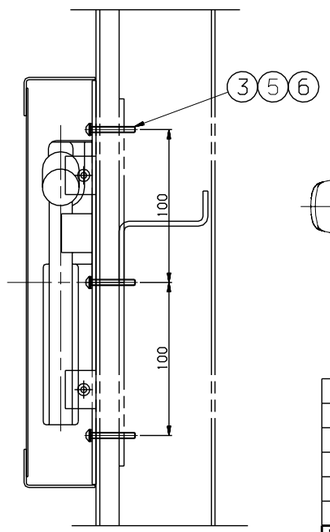

SECTION G-G
SCALE=1/2

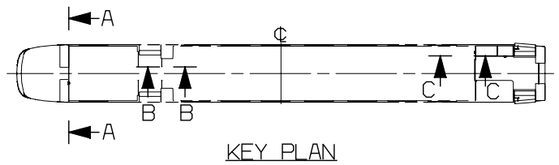

KEY PLAN

절단길이 CUTTING			
	~ 40	2	4
	~ 30	2	3
	~ 10	1	1.5
	< 3	0.5	1
절단치수 CUTTING	~3150	-	7
	~1600	4	5
	~ 800	3	4
	~ 400	2	3
	~ 200	1.5	2
	~ 100	1	1.5
등급 GRADE		A	B
굽힘, 구부림 BENDING (±)			
~ 20M	8	14	24
~ 15M	7	12	21
~ 12M	6	10	18
~ 8M	5	8	14
~ 4M	4	6	11
~ 2M	3	4	8
~ 1M	2	3	6
~ 315	1	2	4
~ 120	1	2	3
~ 30	1	1	1
등급 GRADE		A	B	C
용접 구조물 WELDING (±)			
~ 20M	-	6.0	8.0
~ 15M	-	5.0	7.0
~ 12M	-	4.0	6.0
~ 8M	-	3.0	5.0
~ 4M	0.8	2.0	4.0
~ 2M	0.5	1.2	3.0
~ 1M	0.3	0.8	2.0
~ 315	0.2	0.5	1.2
~ 120	0.15	0.3	0.8
~ 30	0.1	0.2	0.5
3 ~ 6	0.05	0.1	0.2
등급 GRADE		A	B	C
기계 가공품 (±) MACHINING			
규정없음은 일반공차를 GENERAL TOLERANCE			

품번 NO.	부품 번호 PART NO.	품명 DESCRIPTION	재질 MATERIAL	수량 Q'TY	중량 W.T	비고 REMARKS
6	RS60801-004S	WASHER, SPRING	SUS304	27		M4
5	RS60807-007S	WASHER, PLAN	SUS304	27		M4
4	RS60610-073S	SCREW, R.H	SUS304	9		M4X35
3	RS60610-072S	SCREW, R.H	SUS304	9		M4X30
2	RS60610-070S	SCREW, R.H	SUS304	9		M4X20
1	RFP90035AN0	BOX, EMERGENCY, HAMMER ASSY	ASSY	3		

기호 MARK	일자 DATE	변경 내역 DETAIL OF REVISION(E.C ZONE)	설변번호 E.C NO.	설계 DGN	검도 CHK	승인 APP
BX1	2011.03.24	CHANGED DIMENSION.	3D5101-U151	Y.T.KIM	K.B.PARK	J.H.PARK
AX1	2011.02.14	CHANGED DIMENSION.	3D5101-U146	Y.T.KIM	K.B.PARK	J.H.PARK

승인 APP	H.G.RYU 2009.04.09	재질 MAT'L ASSY
검도 CHK	H.S.KIM 2009.04.09	총중량 G.W
설계 DGN	Y.D.KIM 2009.04.08	일본금지 MC / VO / CT: B / B / B
제도 DRG	S.H.SONG 2009.04.08	SIZE A1

명칭 TITLE: INSTALLATION, BOX EMERGENCY HAMMER(DM)

도번 번호 DRG. NO: MS RFP90033AN0 Ver. 00 Rev. -B

SCALE 1/15 매수 SHEET 1 of 1

3D5101 / RFP- / 본-PRJT / 심리번호

참고번호 REF. NO.

HYUNDAI Rotem 현대로템주식회사

본 도면은 당사 재산으로써 무단복사/배포 금지됨. PROPERTY OF ISSUING ENTITY, CANNOT BE DISTRIBUTED OR REPRODUCED WITHOUT AUTHORIZATION.

CATIA